Plans de base

Robotique RCX

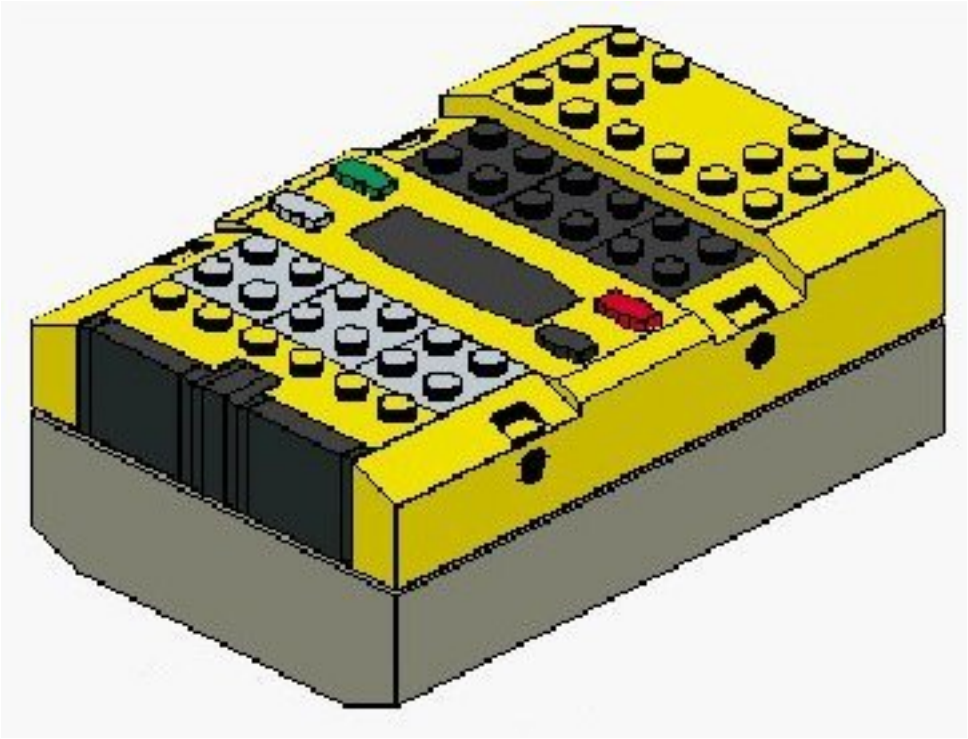

Diminuer la vitesse du véhicule et augmenter sa force

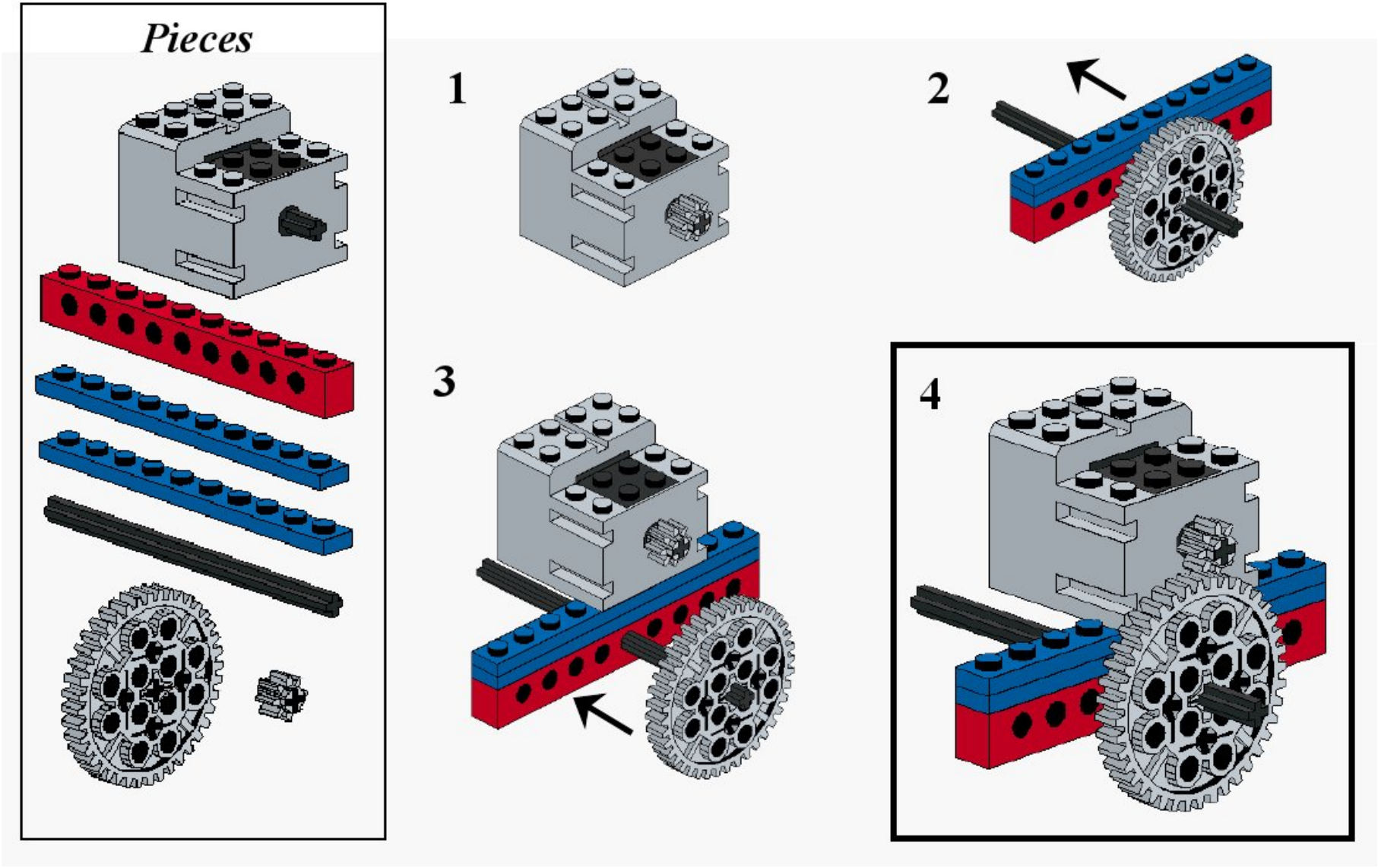

Attacher un moteur à la brique RCX

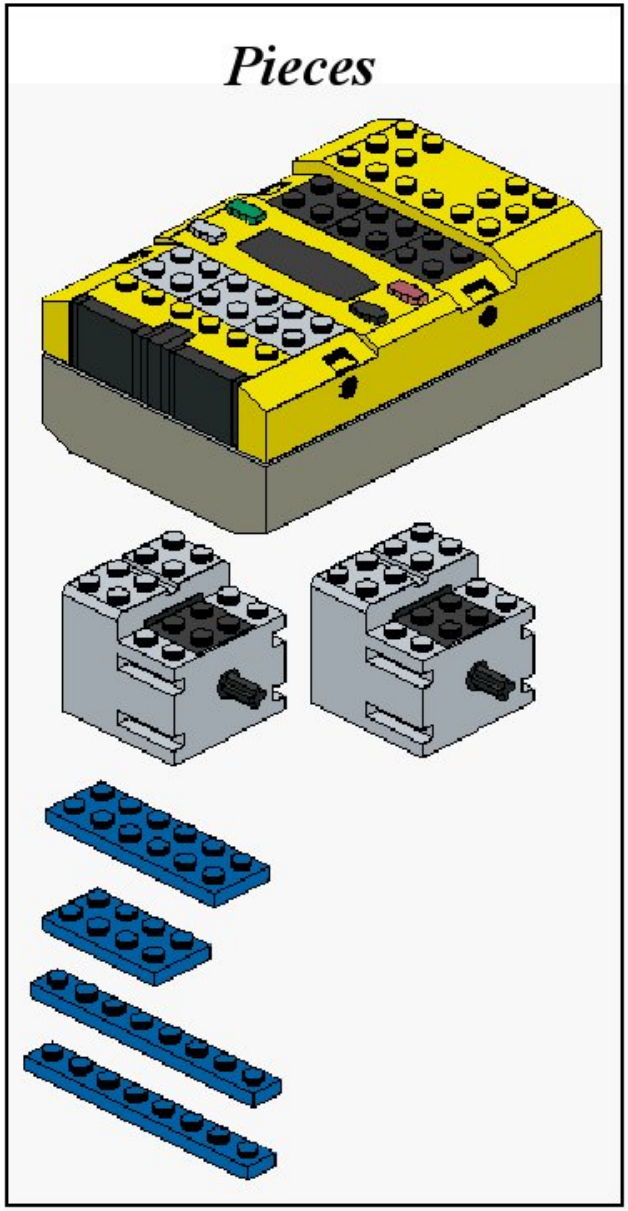

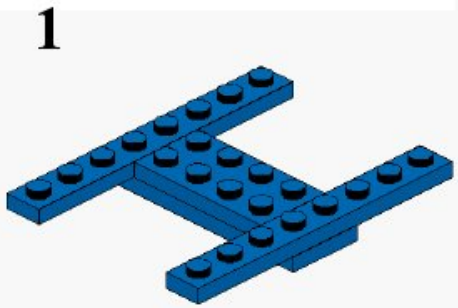

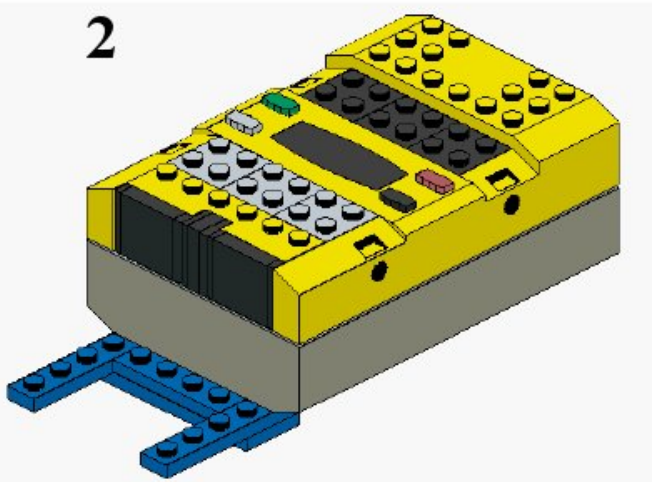

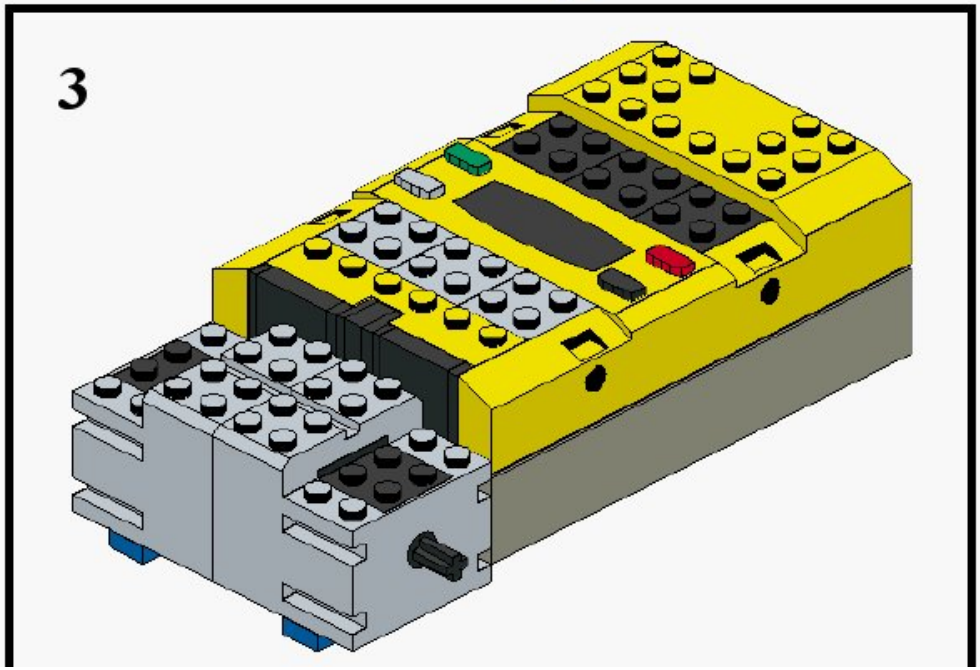

Construire une chenille

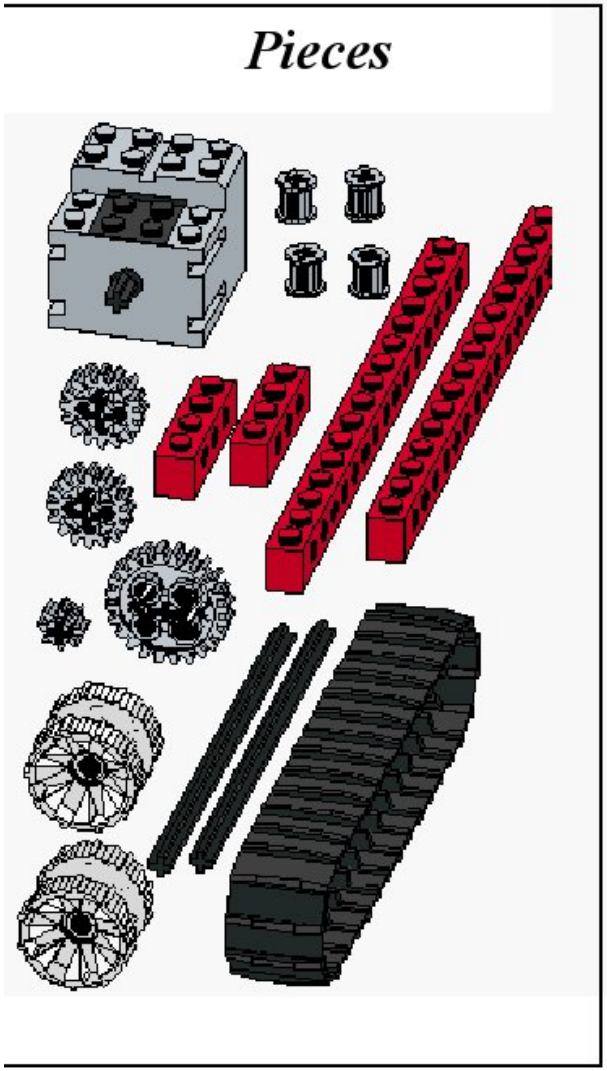

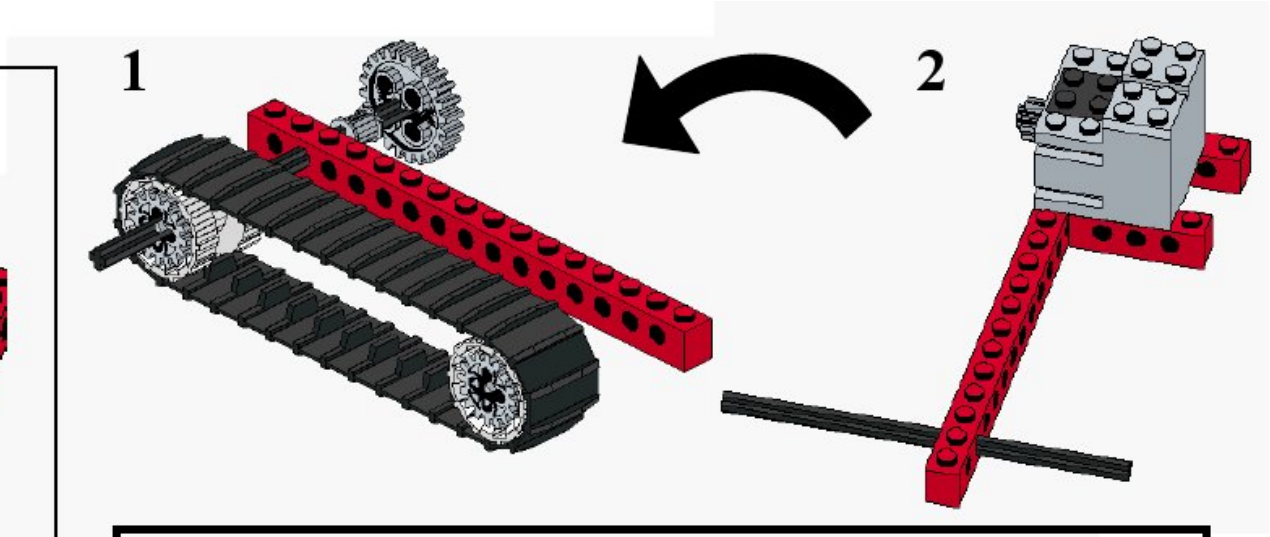

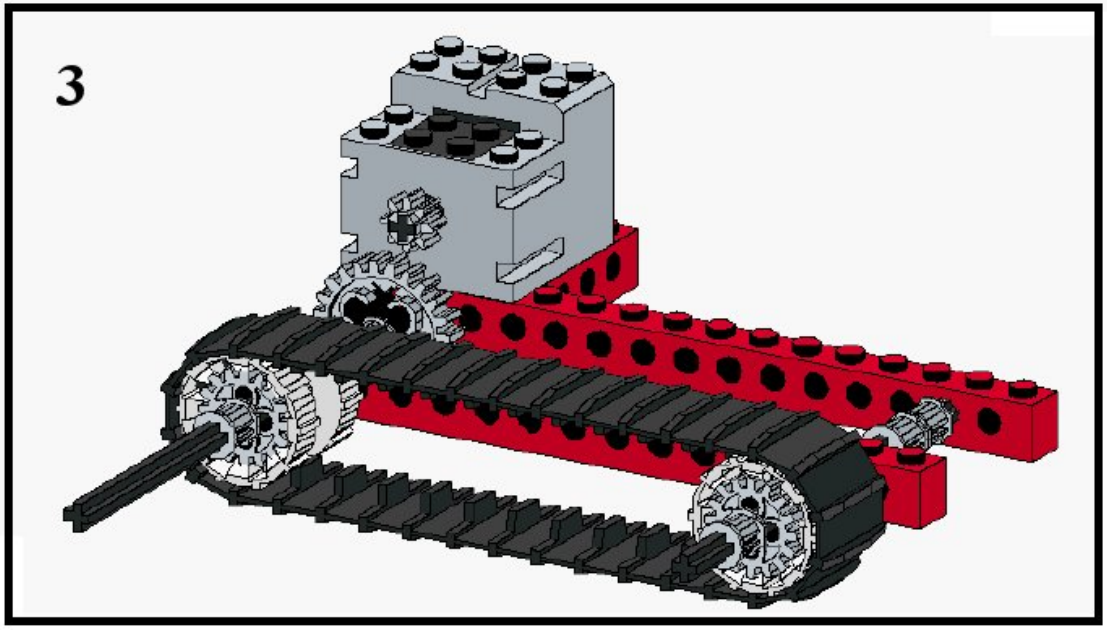

Début de construction sur la RCX

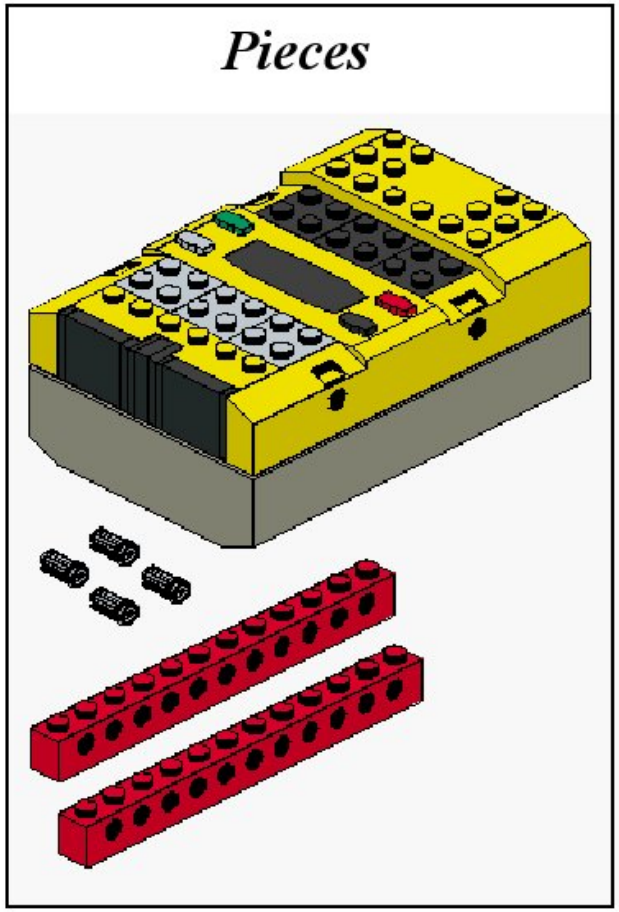

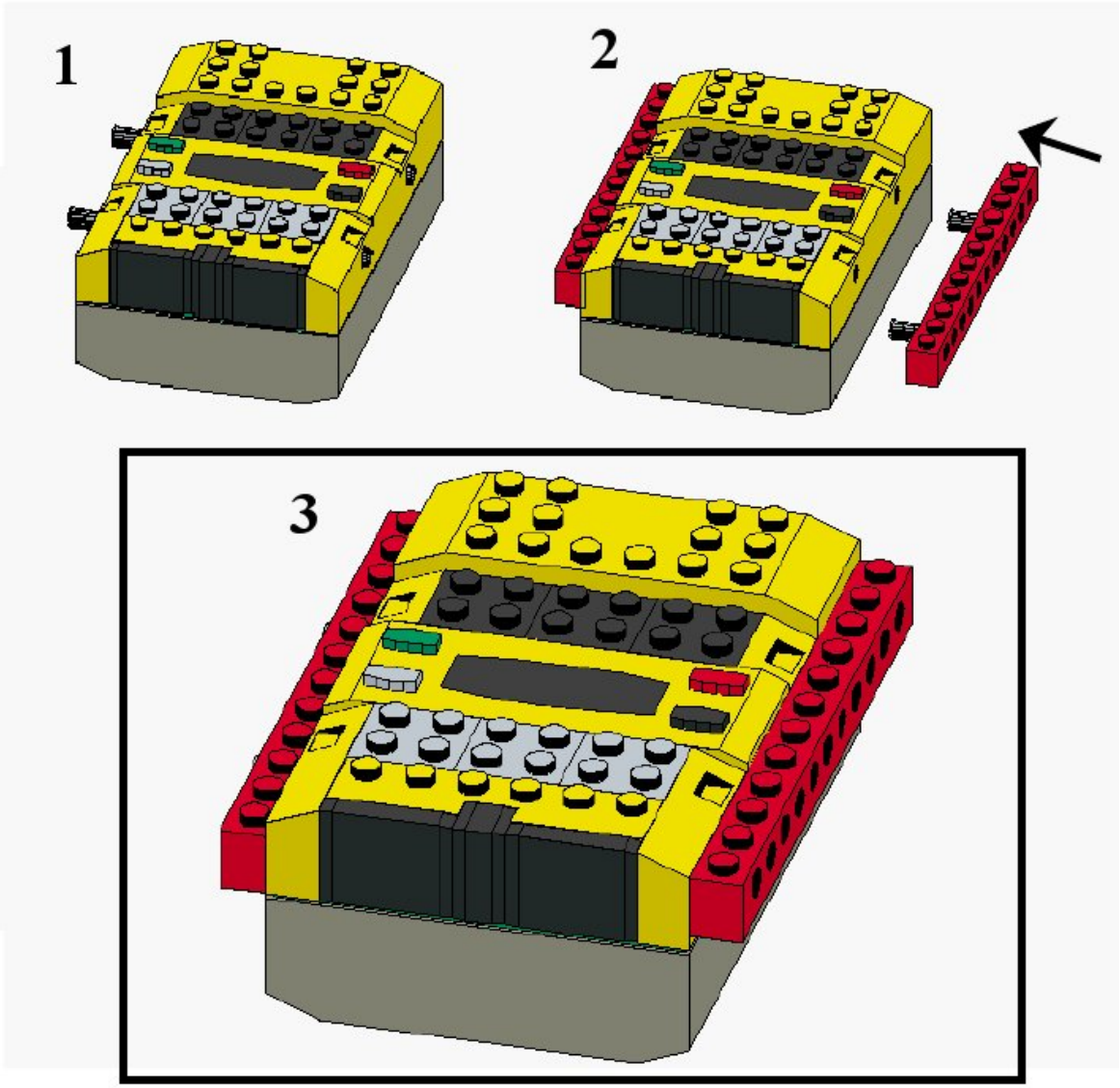

Attacher des roues au RCX

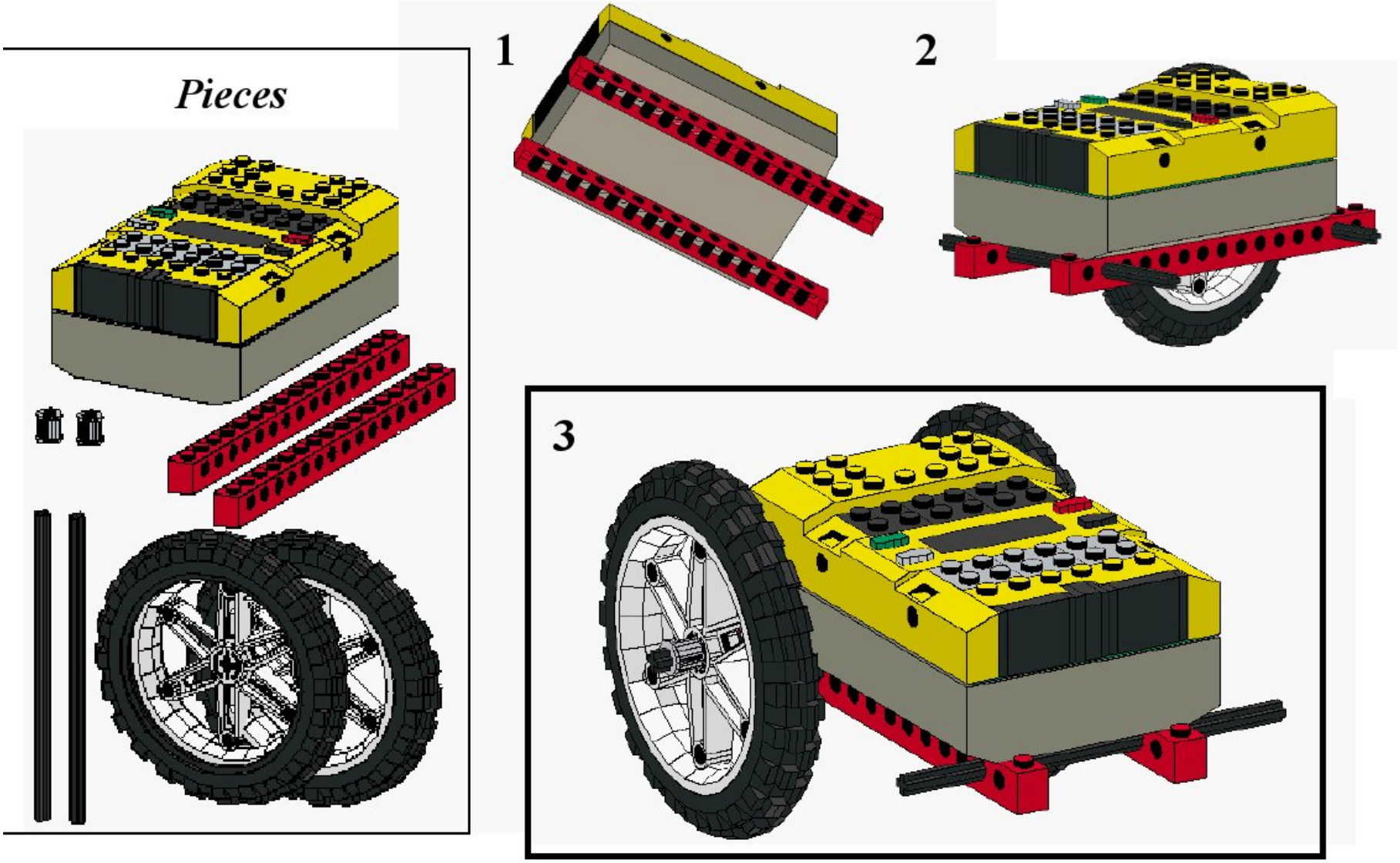

Attacher un moteur à la brique RCX

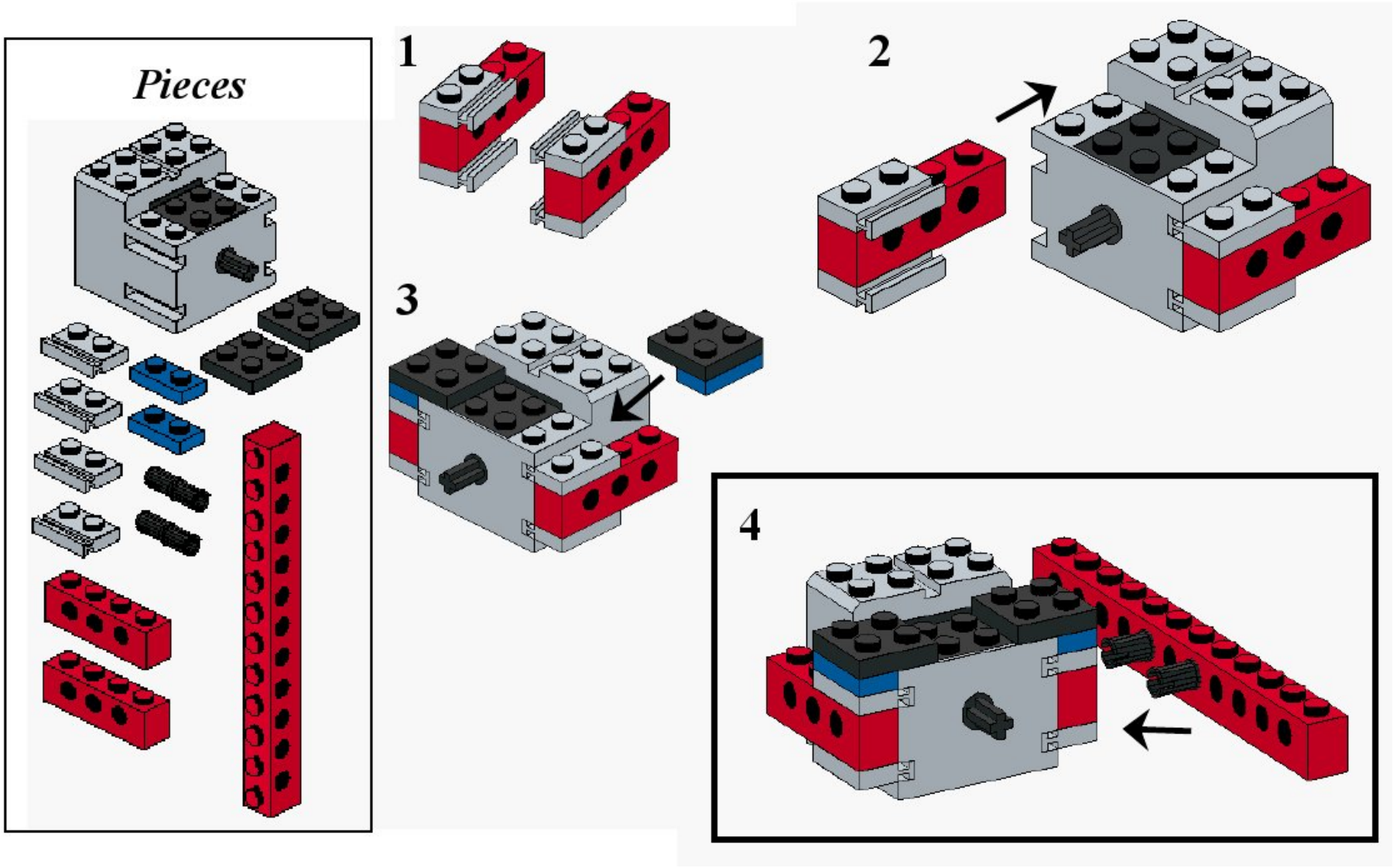

Augmenter la vitesse du véhicule

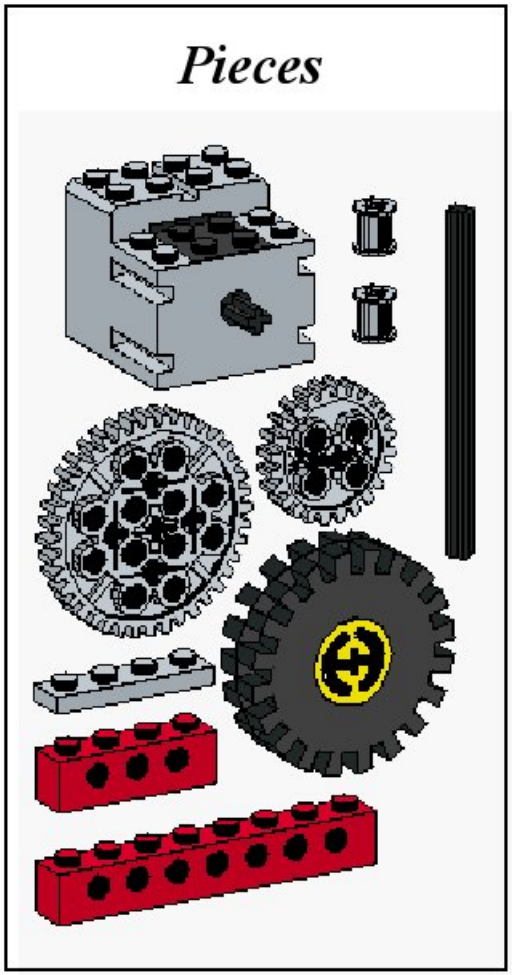

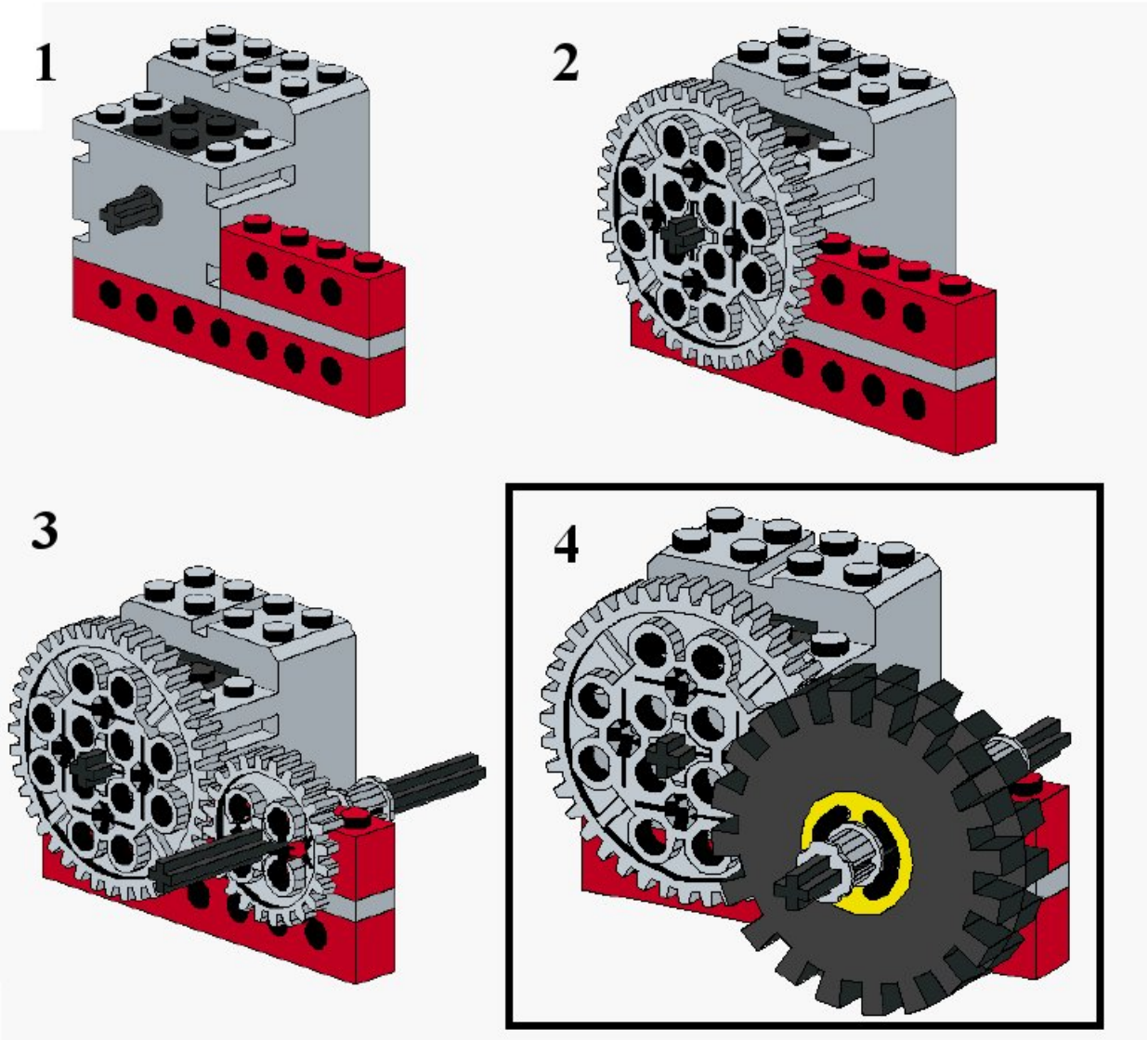

Augmenter la longueur de l'essieu

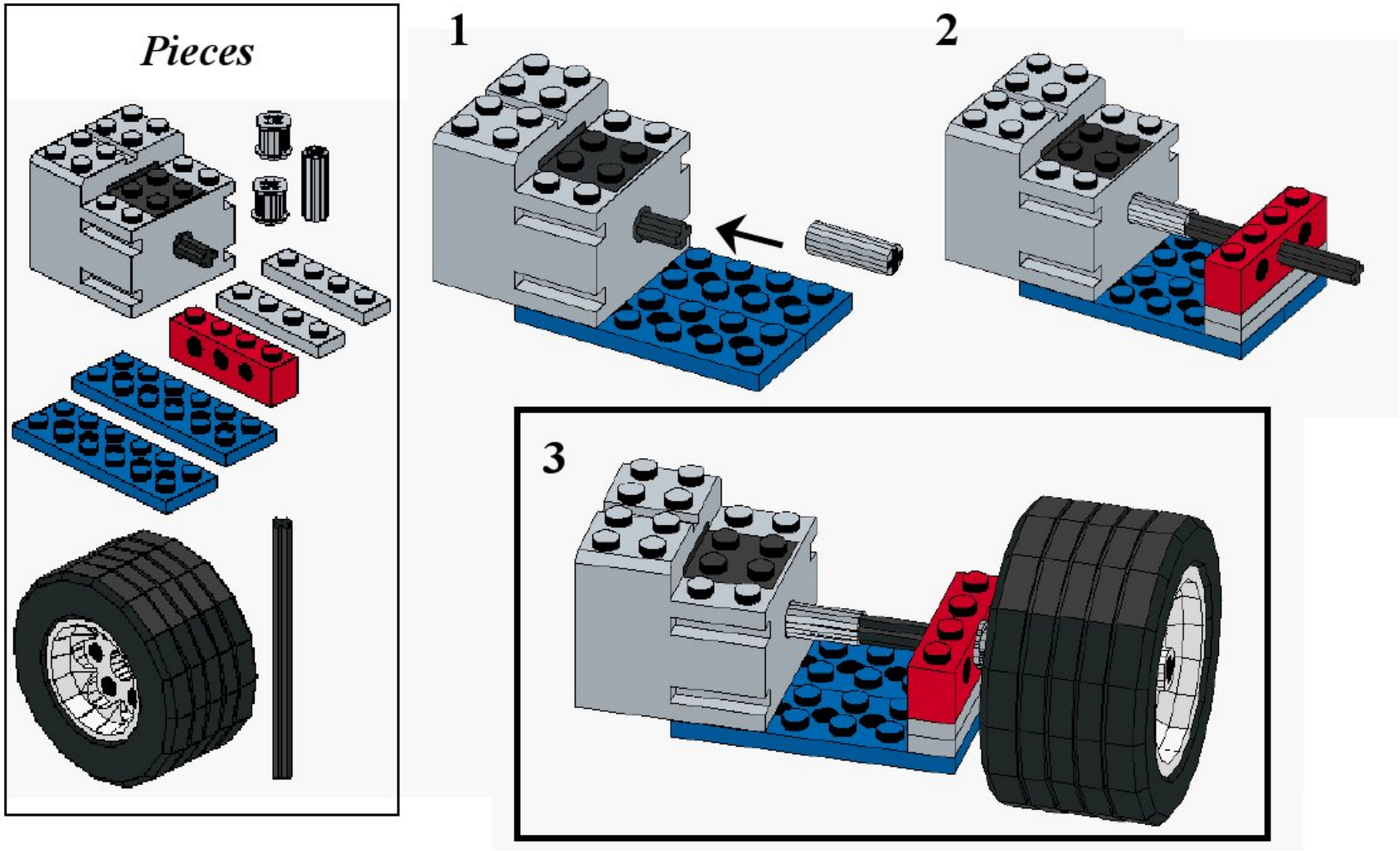

Attacher un capteur d'intensité lumineuse

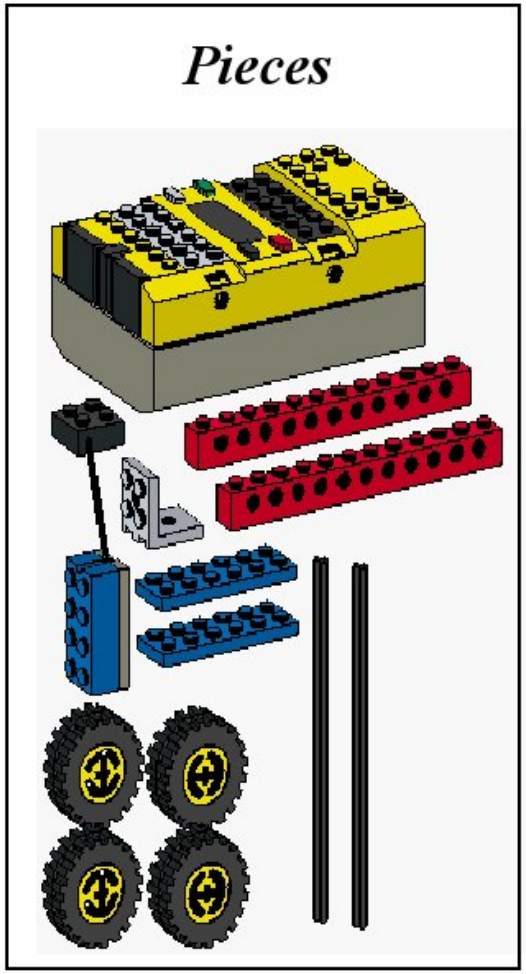

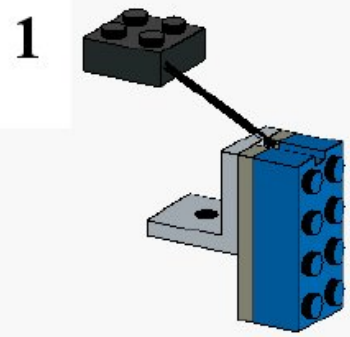

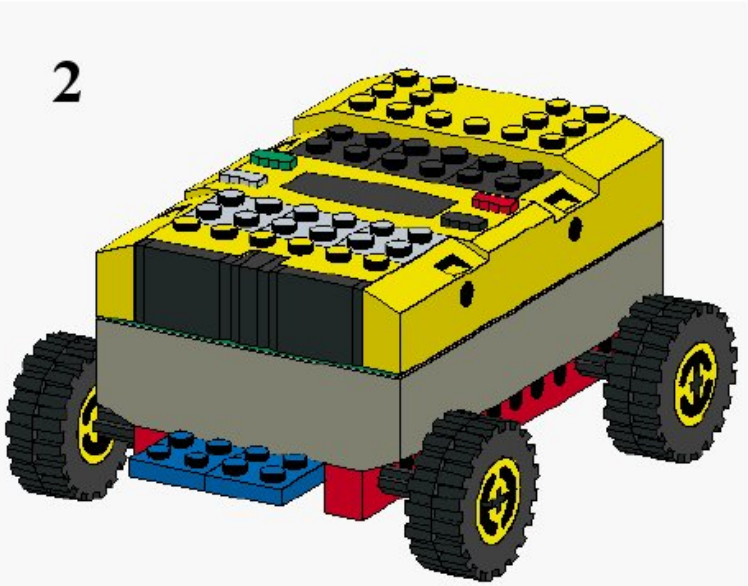

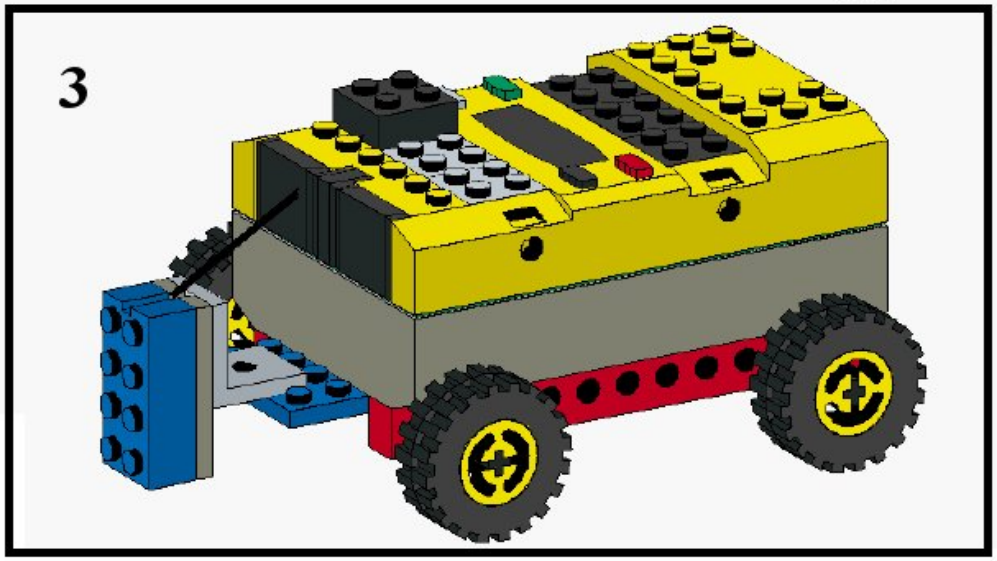
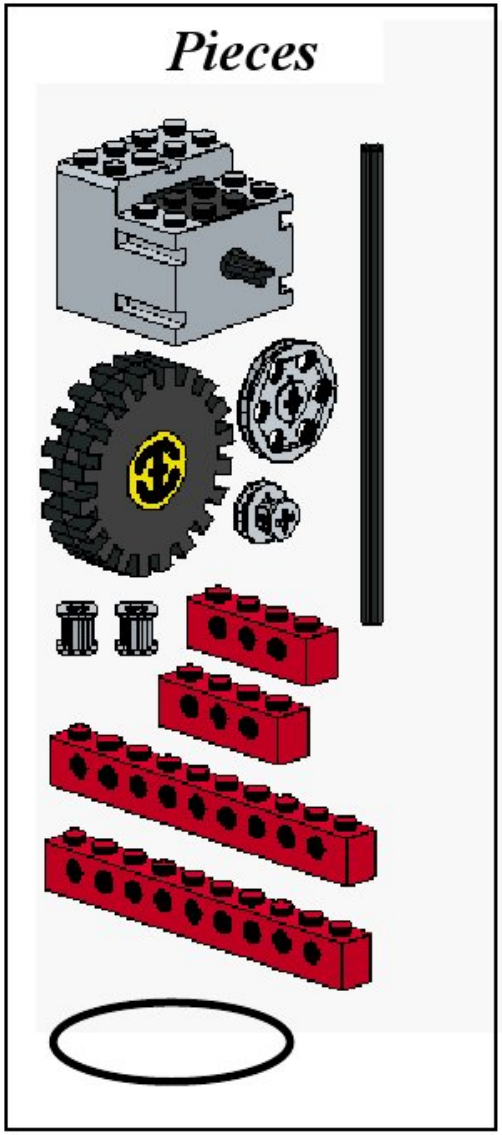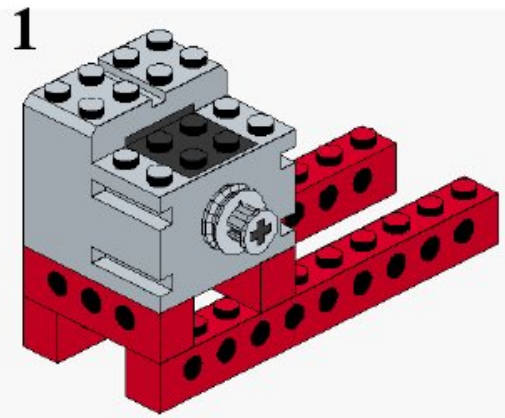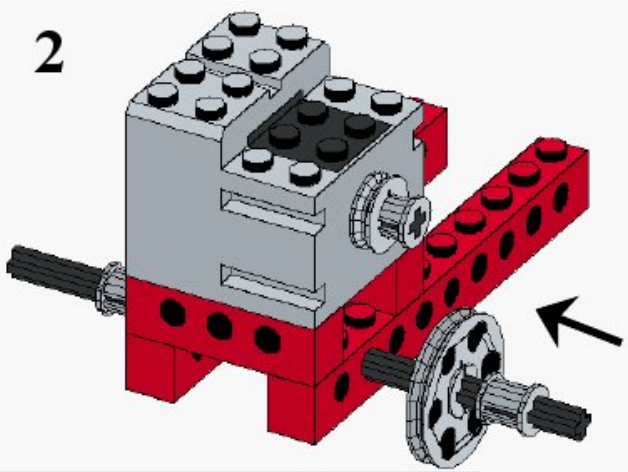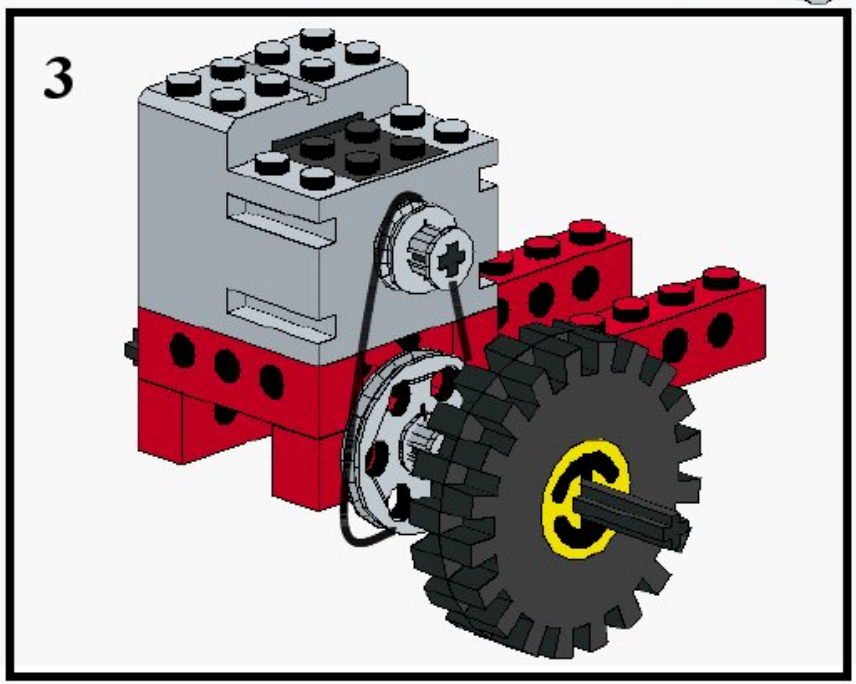
Moteur et système de poulie